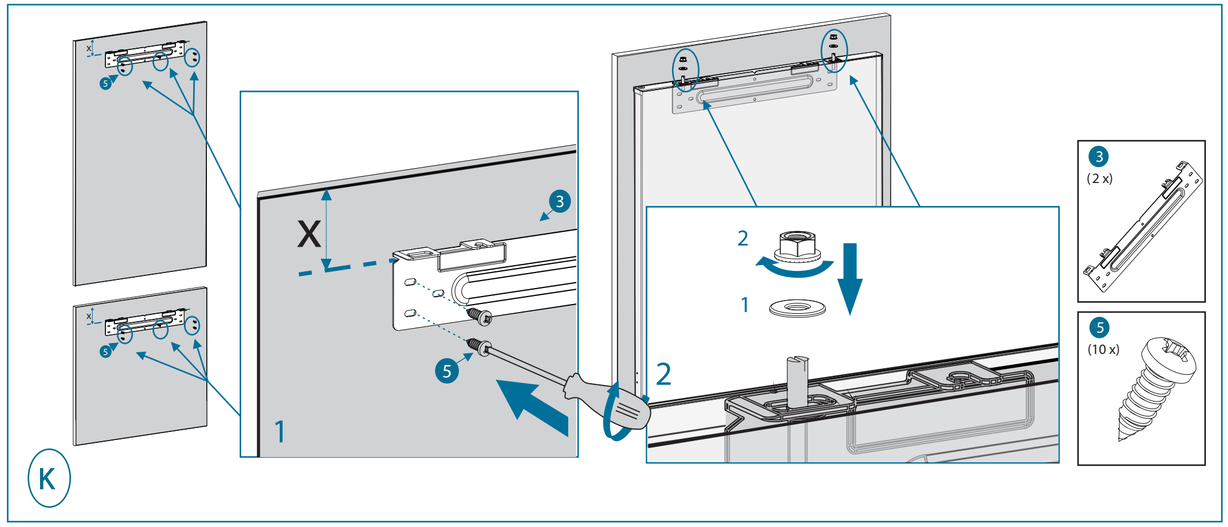

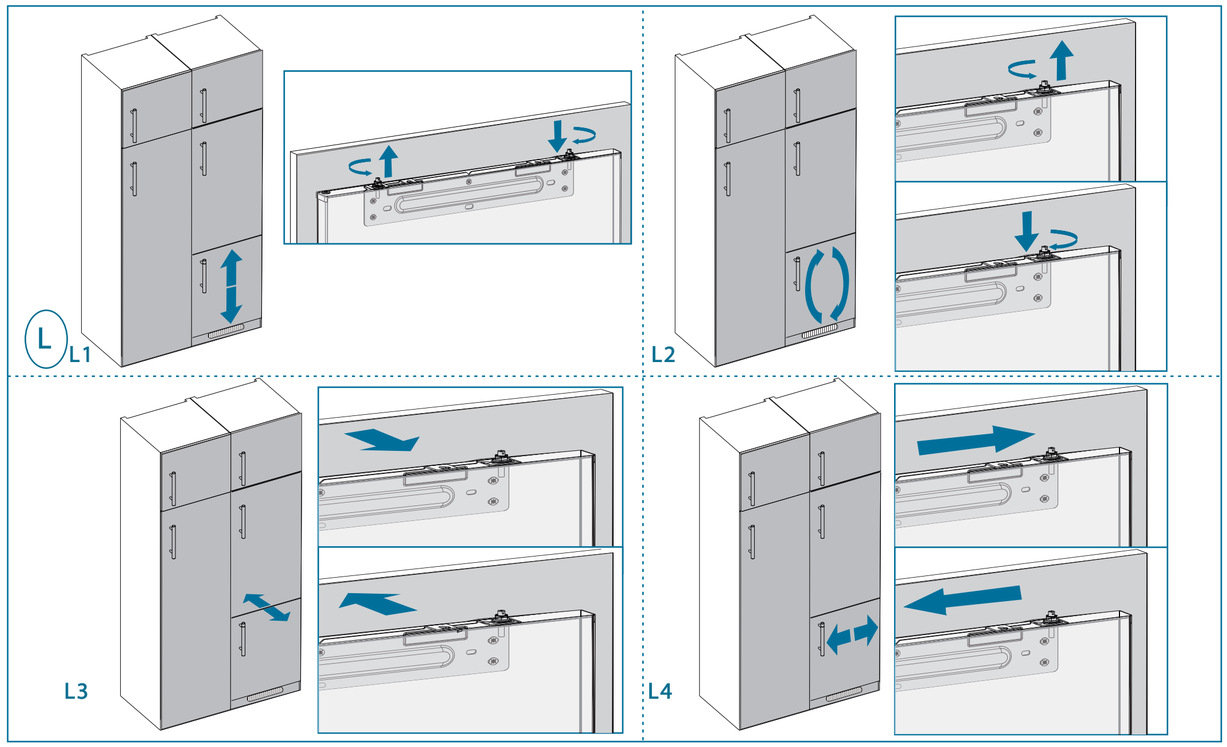

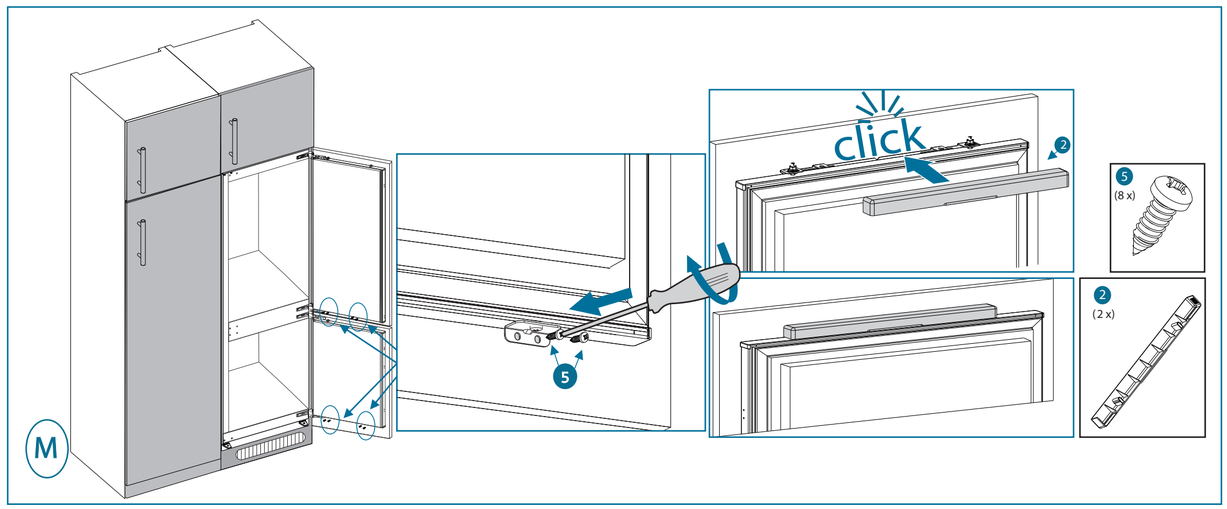

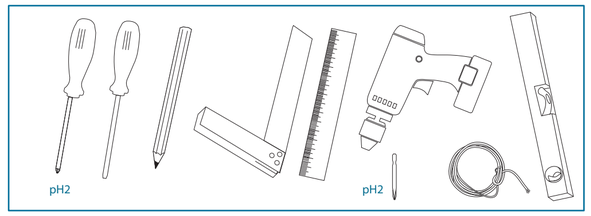

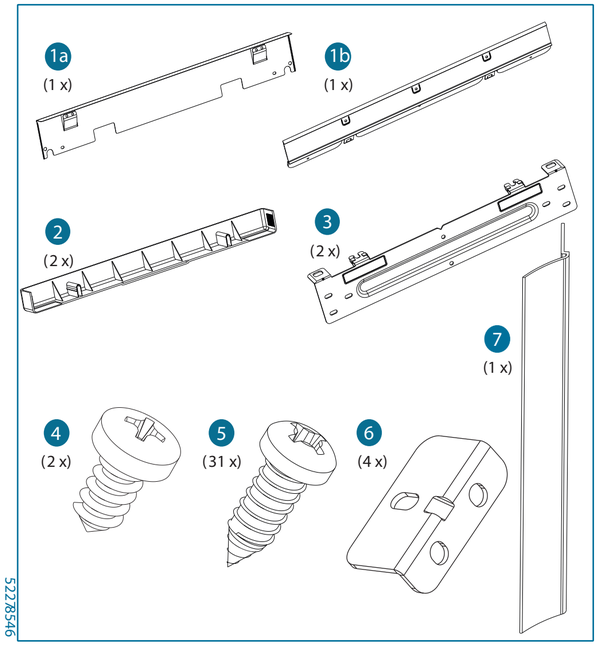

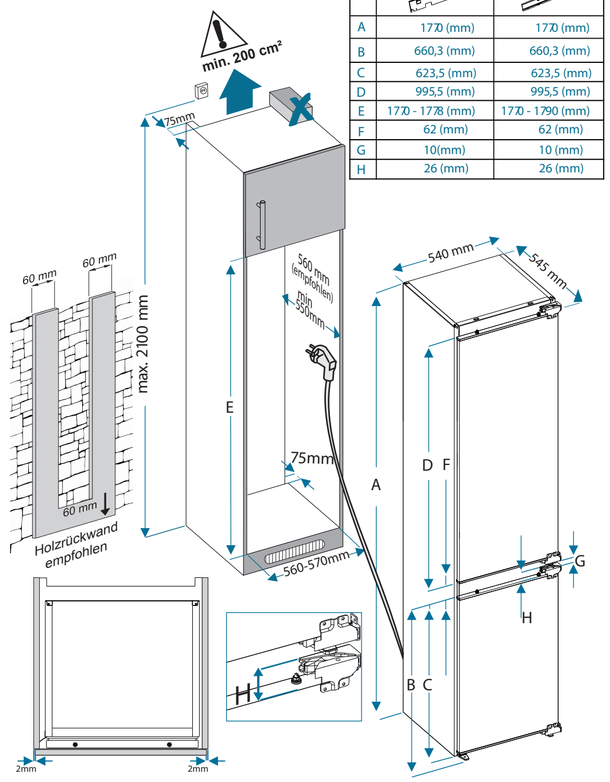

	1a	1b
A	1770 (mm)	1770 (mm)
B	660,3 (mm)	660,3 (mm)
C	623,5 (mm)	623,5 (mm)
D	995,5 (mm)	995,5 (mm)
E	1770 - 1778 (mm)	1770 - 1790 (mm)
F	62 (mm)	62 (mm)
G	10(mm)	10 (mm)
H	26 (mm)	26 (mm)

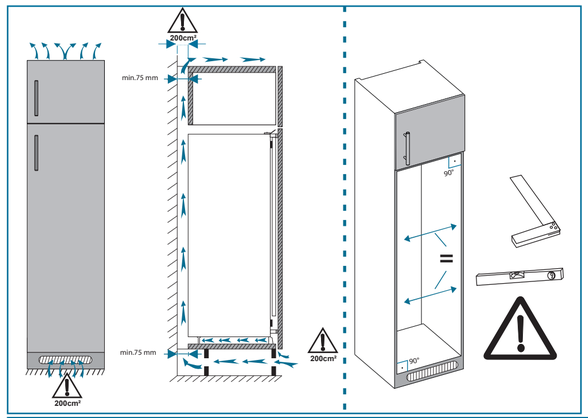

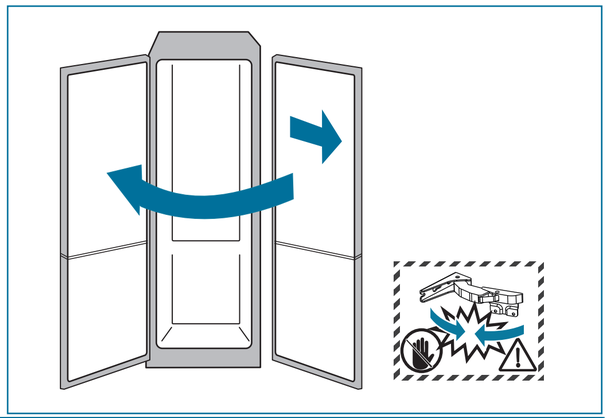

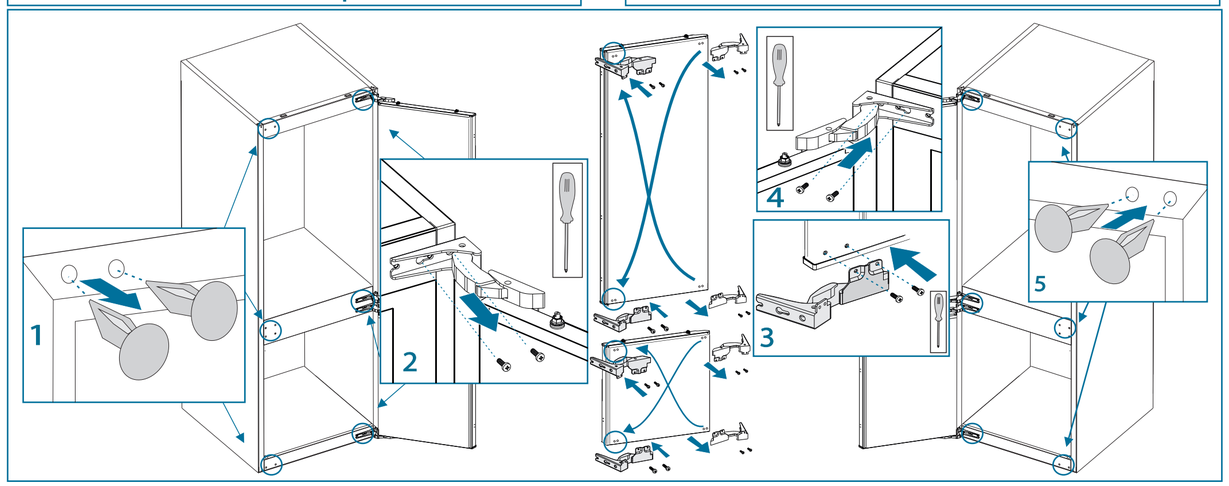

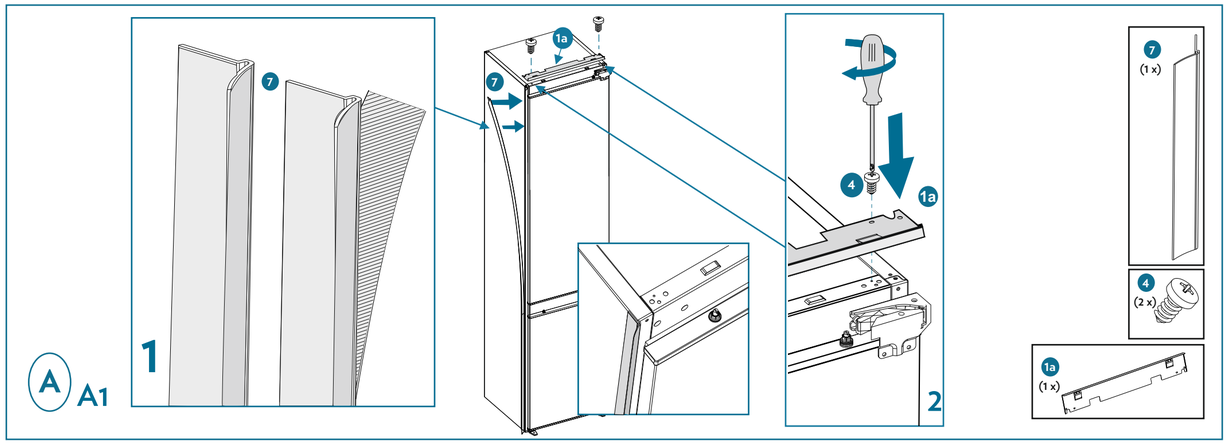
A
A1
1
2
7
1a
4
(1 x)
(2 x)

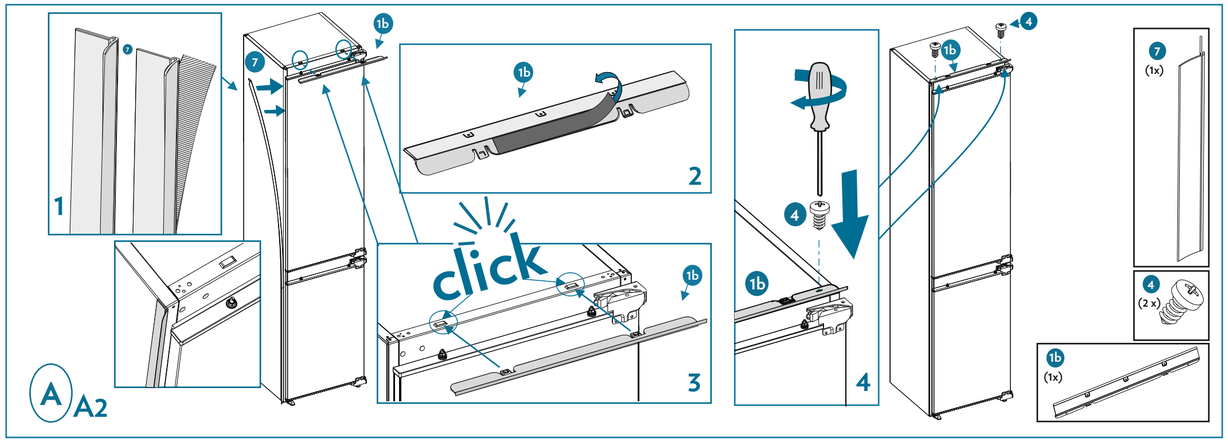
A
A2
1
2
3
4
click
7
1b
(1x)
(2 x)

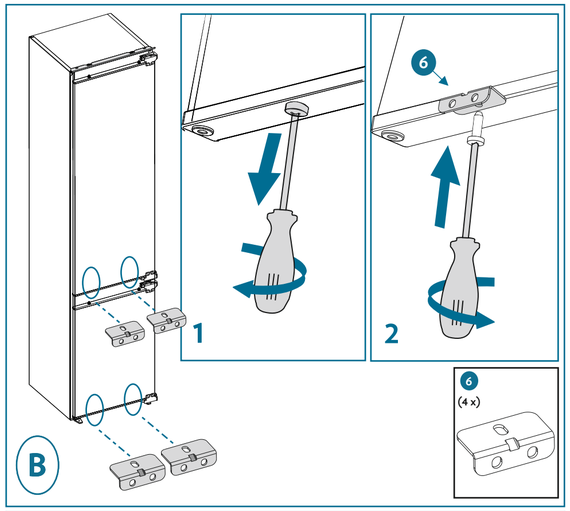
B
1
2
6
(4 x)

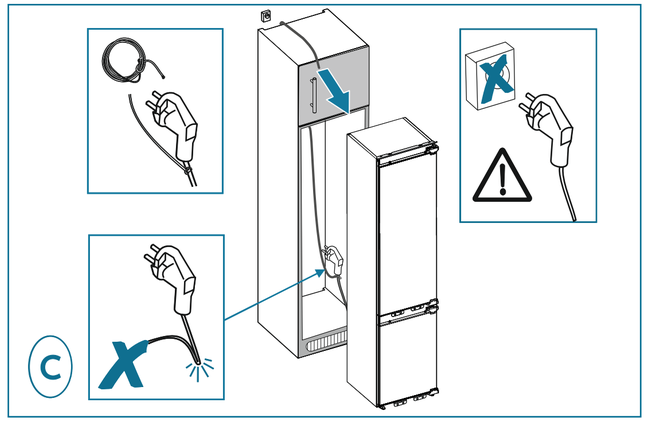
C

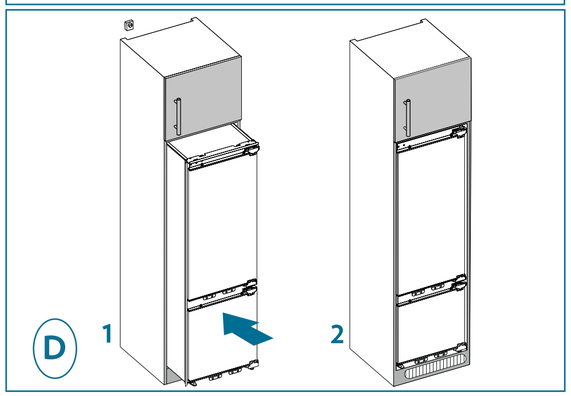
D
1
2

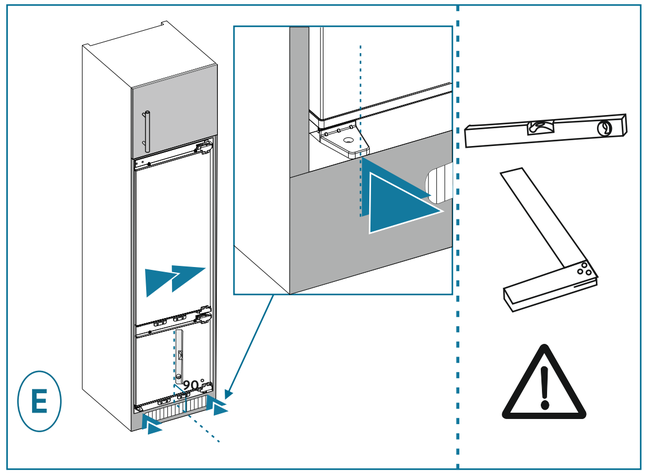
E
90°

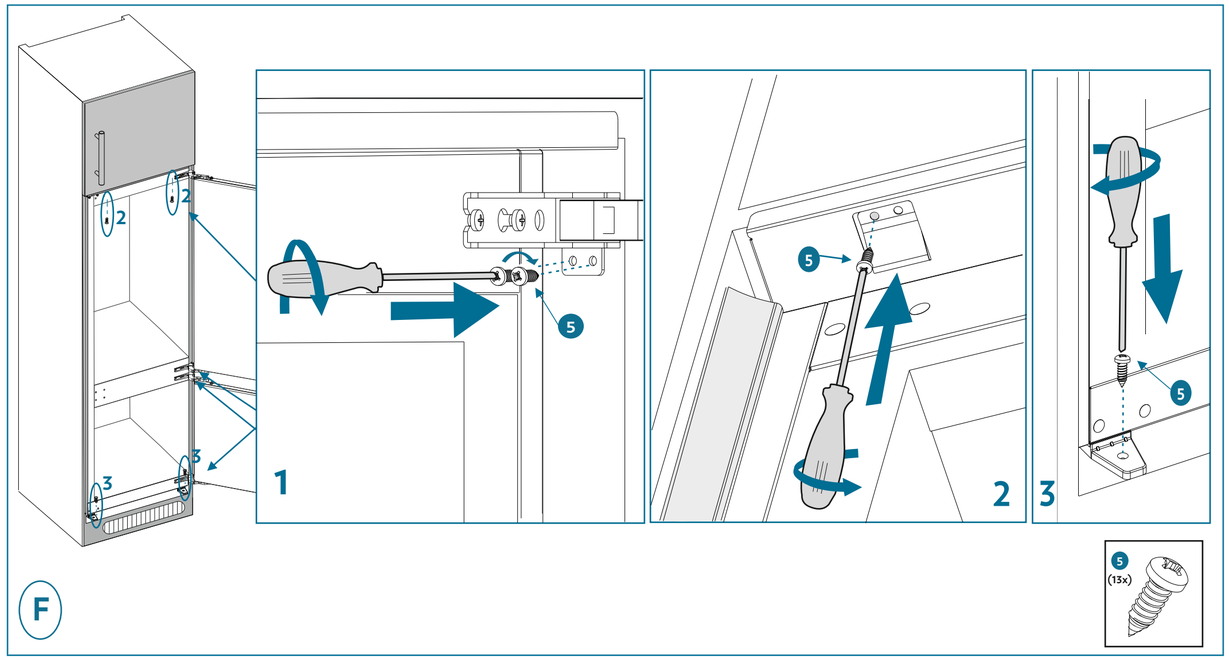
F
1
2
3
5
(13x)

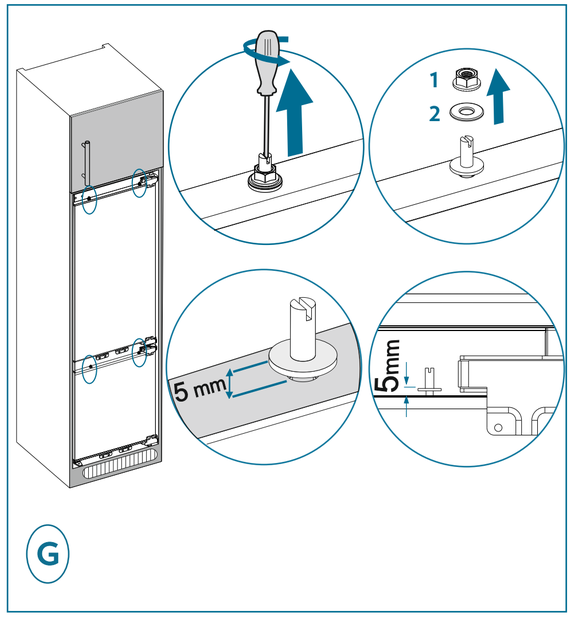
G
1
2
5 mm
5mm

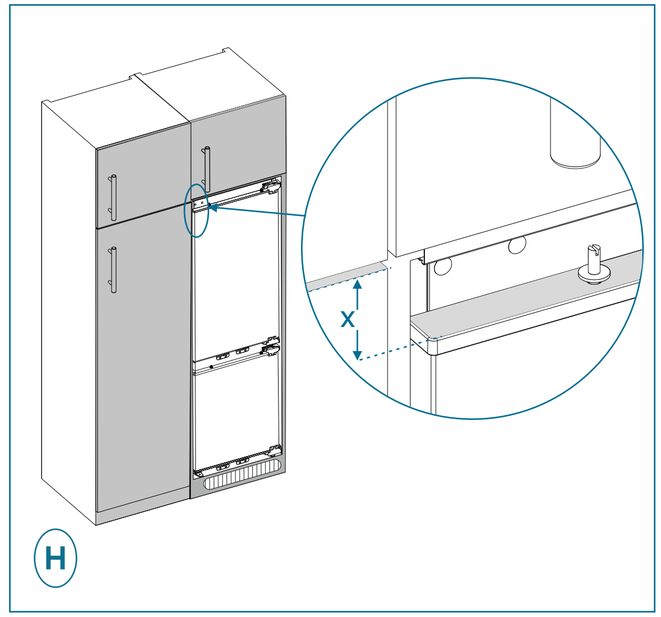
H
X

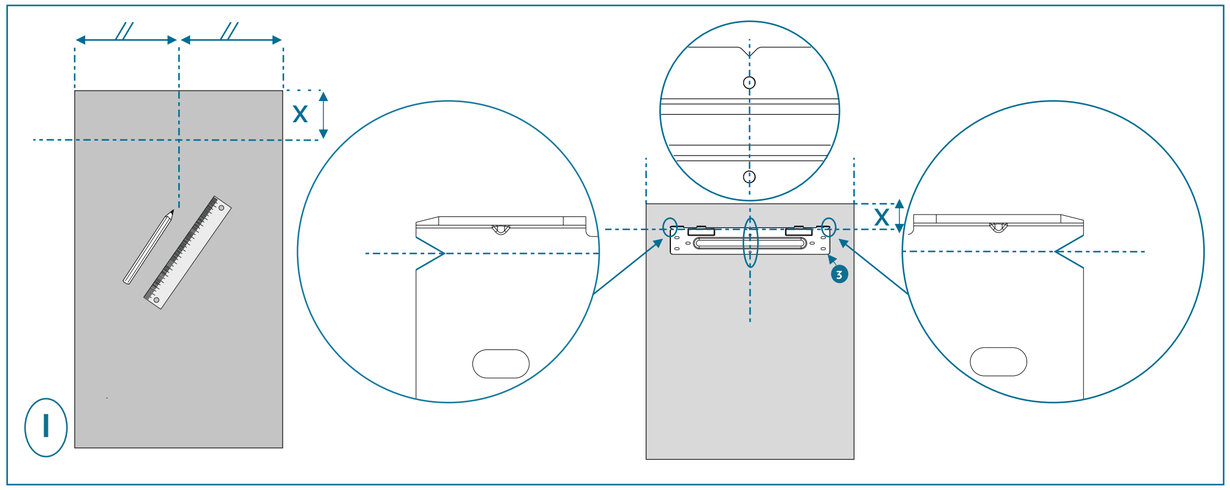
I
X
X
3