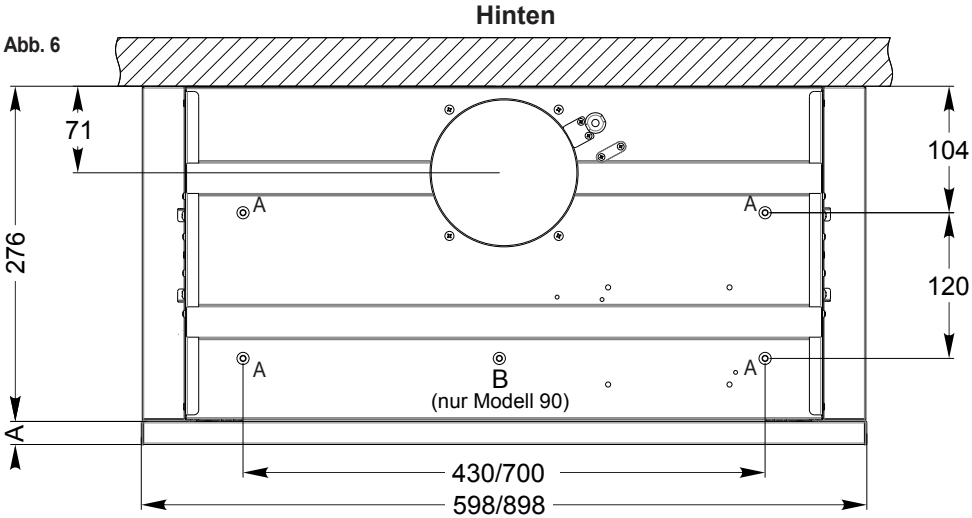Abb. 6